POGLED B
(1 : 200)

ODSEK MK-I-17-MK-I-32

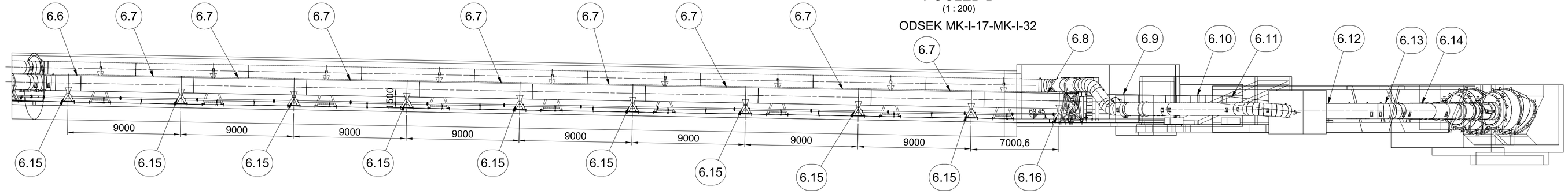

ODSEK MK-I-1-MK-I-13
(1 : 200)

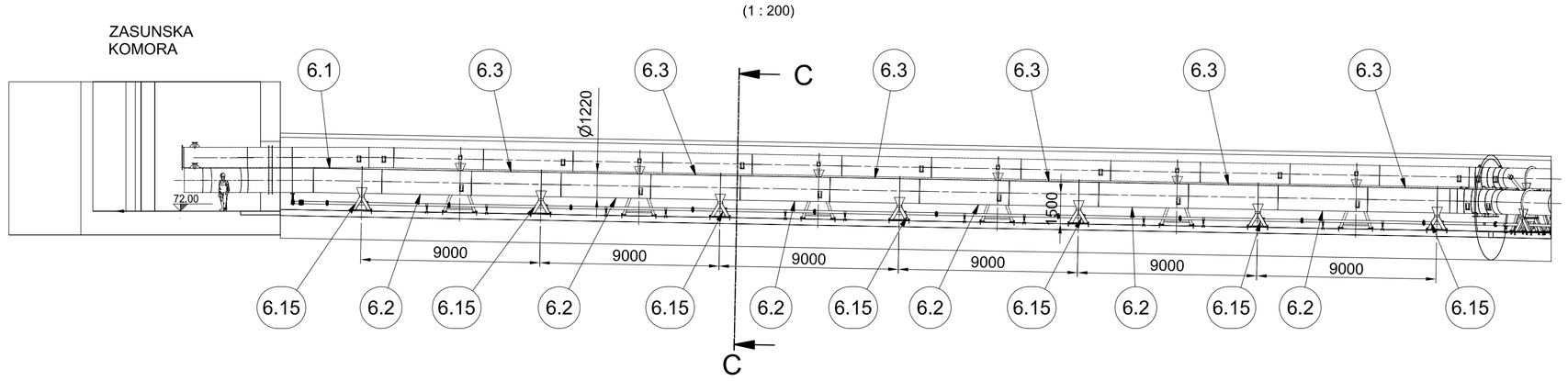

POGLED A
(1 : 200)

ODSEK MK-I-14-MK-I-16

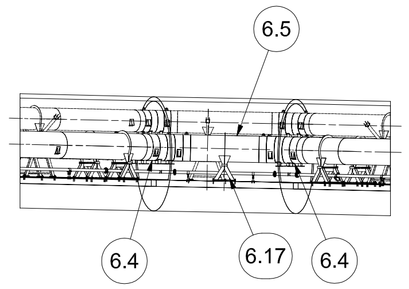

(1 : 500)

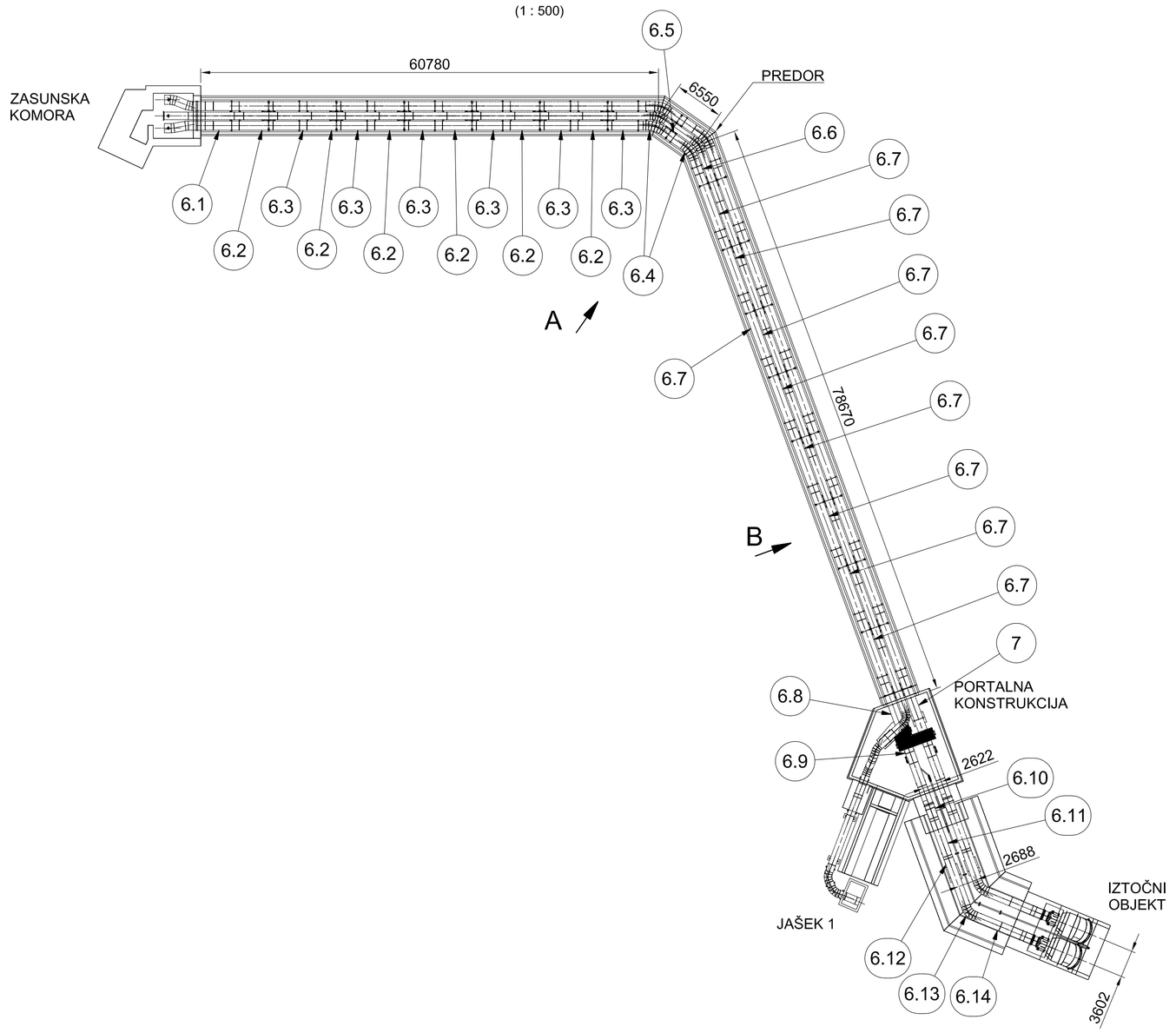

PREREZ C-C
(1 : 50)

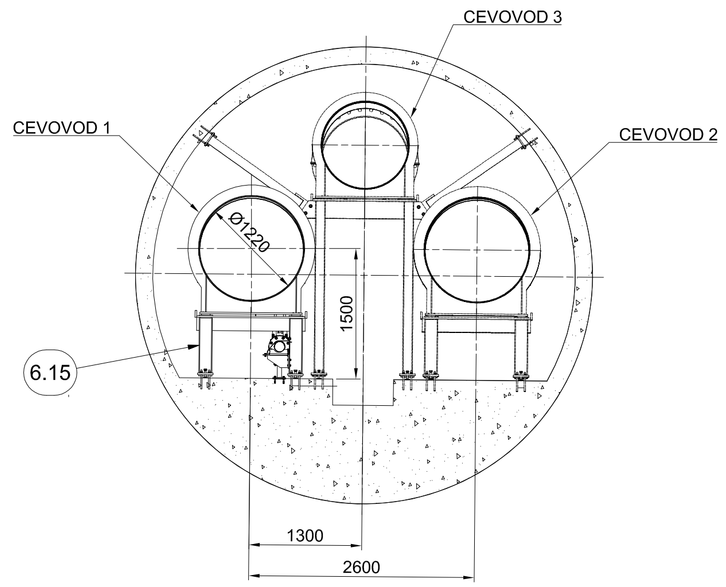

celotna masa 52,7 t

Poz.	Naziv	Količina	Debelina [mm]	Širina [mm]	Dolžina [mm]	Material	Standard / Risba	Certifikat	Masa / kos	Skupno	Opomba
6.1	Montažni kos MK-I-1 in MK-II-1-sestava	1				Varjenec	MPPVX--8S1275		1186	1186	
6.2	Cev 1220x4.5 m-zvarjenec	6				Varjenec	MPPVX--8S1277		1094	6566	
6.3	Cev 1220x4.5 m-Podpora-sestava	6				Varjenec	MPPVX--8S1278		1186	7114	
6.4	Montažni kos MK-I-14 in MK-I-16	2				Varjenec	MPPVX--8S1284		677	1355	
6.5	Montažni kos MK-I-15-sestava	1				Varjenec	MPPVX--8S1280		865	865	
6.6	Montažni kos MK-I-17-sestava	1				Varjenec	MPPVX--8S1282		594	594	
6.7	Cev 1220x9m-sestava	8				Varjenec	MPPVX--8S1286		2262	18093	
6.8	Montažni kos MK-I-26-sestava	1				Varjenec	MPPVX--8S1331		2260	2260	
6.9	Montažni kos MK-I-27-sestava	1					MPPVX--8S1290		1833	1833	
6.10	Montažni kos MK-I-28 in MK-II-28	1				Varjenec	MPPVX--8S1296		1643	1643	
6.11	Montažni kos MK-I-29 in MK-II-29	1				Varjenec	MPPVX--8S1297		1408	1408	
6.12	Montažni kos MK-I-30	1				Varjenec	MPPVX--8S1298		1639	1639	
6.13	Montažni kos MK-I-31 in MK-II-31	1				Varjenec	MPPVX--8S1300		522	522	
6.14	Montažni kos MK-I-32	1				Varjenec	MPPVX--8S1301		3243	3243	
6.15	Podpora cevovoda 1-sestava	16					MPPVX--8S1240		247	3951	
6.16	Podpora cevovodov 1 in 2 v portalni konstrukciji-sestava	1					MPPVX--8S1238		266	266	
6.17	Podpora cevovoda 2-sestava	1					MPPVX--8S1242		237	237	

OPOMBE:

01 *REFERENČNE RISBE:*

MPPVX--8S1261-Cevovod-Cevovod 1-Detalj odseka MK-I-1-13
MPPVX--8S1262-Cevovod-Cevovod 1-Detalj odseka MK-I-14-16
MPPVX--8S1263-Cevovod-Cevovod 1-Detalj odseka MK-I-17-32

02 *LEGENDA ŠRAFURE:*

Oglijkovo jeklo | Nerjavno jeklo | Brončna zlitina

03 ZVARI:
Klasifikacija zvarov v skladu z: EN ISO 5817.
Kontrola in testiranje zvarov v skladu z: EN13445-5
Če ni drugače zahtevano :
- Klasa B polno prevarjeni zvari
- Klasa C za kotne zvare in delno preverjene zvare
- Vsi neoznačeni kotni zvari so; a mini = 5 mm

04 KONTROLA ZVAROV:
Kontrola in testiranje zvarov v skladu z: EN13445-5
- Penetrantska kontrola PT 100%
- Magnetofluksna kontrola MT 50%
- Vizuelna kontrola VT 100%

05 -RISBA PREDSTAVLJA DELE S KONČNIMI DIMENZIJAMI.
-NADMERE IN DODATKI ZA OBDELAVO NISO VKLJUČENI.

06 *SPLOŠNE TOLERANCE ČE NI DRUGAČE OZNAČENO:*
ZVARJENE KONSTRUKCIJE IN ELEMENTI: ISO 13920 - CLASS A/E
STROJNO OBDELANI DELI: ISO 2768 - mK

07 *SISTEM PROTIKOROZIJSKE ZAŠČITE:*

Glej dokument MPPVX--8S0005.
Sistem PKZ zaščite VG-III,
zunanjost cevovoda Sc,
obetonirani deli VG-II,
strojno obdelani deli VG-VI.

Investitor: Republika Slovenija, Ministrstvo za okolje in prostor, Dunajska cesta 48, 1000 Ljubljana

Objekt: SANACIJA PREGRADE VOGRŠČEK S PRIPADAJOČIMI OBJEKTI

Proizvajalec: Senovo metalna, Titova cesta 52, 8281 Senovo, Slovenija

Del objekta: CEVOVOD

Projektant: MONTAVAR PROJEKT LJ d.o.o., Valjhunova ulica 11, 1000 Ljubljana, Slovenija

Vrsta načrta/prikaza: 4. NAČRT S PODROČJA STROJNIŠTVA

	Ime in priimek: (podpis)	Identifikacijska št.
Vodja projekta:	Martin Cmrekar u.d.i.g.	G-3884
Pooblaščeni inženir:	Martin Cmrekar u.d.i.g.	G-3884
Sodelavec v pooblaščeni inženir:		
Obdelal:	Matjaž Planinšec d.i.s.	

Datum izdelave: 18.3.2022 | Merilo: 1 : 200

Splošna dokumentacija/risba: CEVOVOD CEVOVOD 1 DISPOZICIJA

Vrsta projekta: PID | Številka projekta: P-GO-35/22

Klasifikacijska oznaka: ---------- | Stran/št.strani: 1 / 1

Identifikacijska oznaka: MPPVX--8S1260 | Rev.: /

ISO A1

Montavar PROJEKT L.J d.o.o.
All rights, which are not explicitly transferred to the employer by contract, are reserved.

Montavar PROJEKT L.J d.o.o.
Vse avtorske pravice, ki niso s pogodbo izrecno prenesene na naročnika, so pridržane.